SIGMA KARTA KATALOGOWA

SIGMA

Kotły Sigma to urządzenia wykorzystujące do spalania polana drewna w procesie jego zgazowania.
Nowoczesne kotły zgazowujące drewno są nawet do 2 razy wydajniejsze od tradycyjnych metod spalania a emisja szkodliwych substancji do atmosfery jest dużo niższa.

PALIWO

Do kotłów Sigma zalecane jest drewno opałowe w postaci polan o wilgotności 15-20% , średnicy 10-20 cm i o długości do 50 cm. Drewno powinno być z drzew liściastych o dużej twardości, takich jak: dąb, buk, akacja, jesion czy grab. Mogą być to również drewna miększe z brzozy czy topoli. Zastępczo możemy jako uzupełnienie stosować polana drzew iglastych

TABELA DANYCH TECHNICZNYCH

Model kotła			Sigma 20	Sigma30	Sigma 50
Moc kotla	Polana drewna		23,2	30	50
sprawność		%	91	90	86
pojemność wodna		dm^3	145	165	180
ciśnienie dopuszczalne		bar	2		
min. temp. zasilania		°C	65		
min. temperatura powrotu		°C	55		
max. temp. zasilania		°C	90		
temperatura spalin przy mocy nominalnej		°C	120-160		140-200
klasa kotła wg. PN-EN – 303-5			5		
opór po stronie wody; Δt=10K		mbar	3,5-4,0		
opór po stronie wody; Δt=20K			1,4-2,0		
podciśnienie kominowe		Pa	15-20	15-20	20-25
zalecana min. minimalna wysokość komina		m	8	8	8
zalecany przekrój komina		cm^2	400	400	400
Max. Długość polan drewna		cm	50	50	50
Pojemność komory		dm^3	115	115	162
Zużycie paliwa	Przy mocy znamionowej i wartości opałowej>14MJ/kg	kg/h	6.52	8,57	14,9
Orientacyjny czas pracy na jednym załadunku		h	2-4		
pobór mocy		W	90	90	170
Orientacyjna wielkość powierzchni do ogrzania		m2	150-230	250-350	450-600

BUDOWA KOTŁA

1.Drzwiczki komory spalania/popielnikowe
2.Wkłady ceramiczne
3.regulacja powietrza pierwotnego i wtórnego (SIGMA 50 wentylatory nadmuchowe)
4. Palnik ceramiczny z dyszami powietrza wtórnego
5.Wylot powietrza pierwotnego
6. Drzwiczki komory załadunkowej
7. Regulator mikroprocesorowy kotła
8. Wężownica bezpieczeństwa(opcja)
9.Wyczystka górna
10. klapa łatwego rozruchu z mechanizmem czyszczwnia
11. Czopuch spalin
12. Wentylator wyciągowy (modele 20/30kW)
13. Turbulizatory
14. Płaszcz wodny
15. Izolacja termiczna
16. Wyczystka dolna

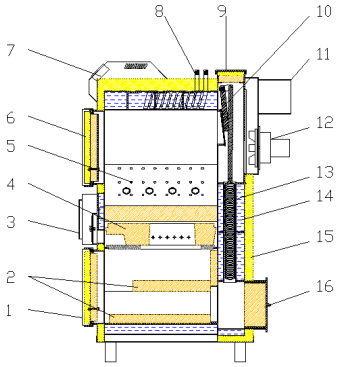

AUTOMATYKA

Różnorodność stosowanej automatyki - od prostych urządzeń obsługujących pompę c.o. i c.w.u do rozbudowanych regulatorów z sondą Lambda obsługujących kilka obiegów grzewczych z mieszaczami oraz bufor.

EMISJA KOTŁÓW SIGMA

Model kotła	miano	Sigma 20	Sigma30	Sigma 50
Emisja CO (O2=10%)/(O2=13%)	mg/m3	333/242	1054/767	2480/1803
Emisja OGC (O2=10%)/(O2=13%)	mg/m3	33/24	55/40	134/24,72
Emisja pyłu (O2=10%)/(O2=13%)	mg/m3	20/14	101/74	126/92

ZALETY KOTŁA SIGMA

- Duża pojemna komora załadunkowa
- Klapa łatwego rozruchu
- Wbudowany wentylator wyciągowy(modele 20, 30)
- Możliwość rozbudowy i konfiguracji automatyki

SCHEMAT POGLADOWY INSTALACJI ZE ZBIORNIKIEM AKUMULACYJNYM

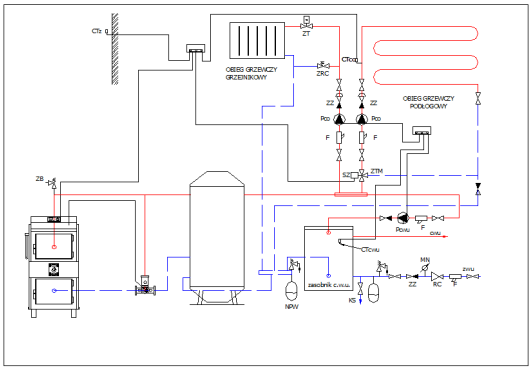

WYMIARY KOTŁÓW

Sigma	20	30	50
A	1460	1460	1500
B	730	730	830
C	1020	1090	1150
D	1260	1260	1150
E	180	180	180
F	180	180	180
G	1240	1240	1280
a	1 1/2"	1 1/2"	2"
b	1 1/2"	1 1/2"	2"
c	1/2"	1/2"	1/2"
d	160	160	200

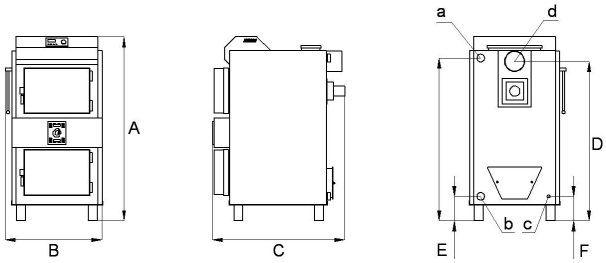

Informacje zawarte na tej stronie mają charakter informacyjny i nie stanowią oferty handlowej w rozumieniu art. 66 ust. 1 Kodeksu Cywilnego
Producent zastrzega sobie możliwość zmiany niektórych danych technicznych zawartych w karcie katalogowej.