FCC INNOWACJE

TERMOKOMINEK NA PELLET

(12-18-24-30 kW)

INSTRUKCJA UŻYTKOWANIA, INSTALACJI I KONSERWACJI

Spis treści

1. Zastosowanie....4
2. Dane Techniczne....5
3. Montaż....6
3.1. Warunki ogólne....6
3.2. Podstawowe zasady i przepisy....6
3.3. Nastawy dla pracy z zasobnikiem....8
3.4. Montaż spalinowych elementów rurowych....13
4. Czyszczenie....14
5. Bezpieczeństwo i nieoczekiwane zagrożenia....15
6. Instrukcja programowania sterownika....16
6.1 Panel sterowania: Użycie i funkcje....16
6.1.1 Wyświetlacz LCD100....16
6.1.2 Wyświetlacz K100....16
6.2 Alarmy....17
6.3 Wiadomości....18
6.4 Wizualizacja....18
6.5 Menu Użytkownika 1....19
6.6 Menu Użytkownika 2....20
6.7 Schemat elektryczny....21
7. Warunki gwarancji....23
8. Deklaracja Zgodności CE....25

Stosowanie się do niniejszej instrukcji jest w interesie użytkownika i jest jednym z warunków gwarancji.

INSTRUKCJA BEZPIECZEŃSTWA :
To urządzenie nie jest przeznaczone do użytku przez osoby (w tym dzieci) o ograniczonych zdolnościach fizycznych, sensorycznych lub umysłowych lub braku doświadczenia i wiedzy. Instalacja musi być wykonana przez wykwalifikowanego specjalistę w dziedzinie instalacji grzewczych posiadającego stosowne uprawnienia. Miejsce i sposób podłączenia kominka powinny być starannie dobrane w zgodzie z instrukcjami bezpieczeństwa. Instalacja z dala od przedmiotów łatwopalnych!

- Przed rozpoczęciem jakiejkolwiek operacji, użytkownik musi przeczytać i w pełni zrozumieć treść niniejszej instrukcji. Niewłaściwa konfiguracja może spowodować niebezpieczeństwo i / lub nieprawidłowe działanie kominka;
- Nie myć kominka wodą. Woda może dostać się do wnętrza kominka i uszkodzić elektronikę i spowodować porażenie prądem;
- Nie suszyć bielizny na kominku. Wszelkie wieszaki na ubrania i inne obiekty muszą znajdować się w rozsądnej odległości od kominka. **Zagrożenie pożarowe**;
- Użytkownik ponosi pełną odpowiedzialność za właściwe zastosowanie urządzenia;
- Każda interwencja , która jest wykonana przez osoby nieupoważnione lub przy użyciu nieoryginalnych części zamiennych, może być ryzykowna dla użytkownika i zwolnić producenta z wszelkiej odpowiedzialności;
- Większość powierzchni kominka jest bardzo gorąca (klamka, szkło, rury spalinowe, itp). Unikać kontaktu z tymi częściami. Używać rękawice odporne na temperaturę, jak również odpowiednie narzędzia; ``
- **W żadnym wypadku nie należy rozpalać ognia przy otwartych drzwiach lub gdy szkło jest uszkodzone;**
- Produkt musi być elektrycznie podłączone do systemu wyposażonego w skuteczne uziemienie.
- Wyłączyć kominek w razie awarii lub nieprawidłowego działania;
- Wszystkie niespalone pelety po każdym nieudanym zapłonie, muszą być usunięte przed nowym zapłonem;
- W**szystkie wymogi bezpieczeństwa pożarowego muszą być przestrzegane**
- **Jeżeli wybuchł pożar w przewodzie spalinowym, wygasić piec, odłączyć przewód zasilający i nigdy nie otwierać drzwi. Zadzwoń do właściwych autoryzowanych techników serwisowych;**
- Nie zapalać kominka za pomocą materiałów łatwopalnych, jeżeli układ zapłonowy nie działa;
- Okresowo należy sprawdzać i czyścić przewody odprowadzania spalin z kominka (podłączenie do przewodu kominowego);
- Kominek na pelet nie jest kuchenką;
- Zawsze utrzymuj pokrywę zamkniętą;

Bezpieczne odległości:
Podczas instalacji urządzenia należy przestrzegać bezpiecznej odległości co najmniej 600 mm. Odległość ta odnosi się do produktu w pobliżu materiałów łatwopalnych klasy B lub C. Bezpieczna odległość jest podwojona, jeśli produkt jest blisko materiałów poziomu spalania C3.

1. Zastosowanie

Kominek przeznaczony jest do ogrzewania pomieszczeń domowych i publicznych za pomocą granulatu.

Kominek wyposażony jest w płaszcz wodny ze stali przeznaczony do ogrzewania wody o temperaturze do 90º C, przy maksymalnym ciśnieniu do 1,5 Bar (0,15 MPa). Testy są prowadzone przy ciśnieniu 3 Bar (0,3 MPa).

Kominek został zaprojektowany i wyprodukowany do pracy tylko z peletem klasy-A (DIN Plus 51731) o następujących właściwościach:

Materiał 100% czystego drewna drzew iglastych lub liściastych;
Średnica Φ6 / 8 mm;
Długość 20-30mm;
Kaloryczność 5,2 kW / kg;
Zawartość popiołu <8%;

Zastosowanie peletu o charakterystyce innej niż zalecana może skutkować zmniejszeniem mocy oraz powodować niestabilną pracę urządzenia.

Czym jest pelet

Pelet jest produkowany ze sprasowanych drewnianych odpadów, powstających przy produkcji mebli, w tartakach i innych. Ten rodzaj paliwa jest przyjazny dla środowiska, ponieważ w procesie produkcji żadne spoiwa (kleje, żywice i inne) nie są dodawane. Faktycznie, integralność granulek gwarantuje skład węgla brunatnego - naturalnej substancji zawartej w drewnie. Choć drewno ma kaloryczność 4,4 kW/kg (15% wilgotności po 18 miesiącach suszenia), granulki mają 5,2 kW/kg.

Aby zapewnić prawidłową pracę kominka granulki muszą być przechowywane w suchym miejscu!

Ładowanie granulek może być wykonane w czasie pracy, w następującej sekwencji:
1. Otwórz pojemnik na pelet (znajdujący się u góry z tyłu urządzenia);
2. Napełnić pojemnik, używając niepalnego naczynia;
3. Zamknij pokrywę pojemnika;

Uwaga! Używać rękawic! Uważaj na gorące powierzchnie!

2. Dane Techniczne

Termokominek na Pelet		BRETA 12	BRETA 18	BRETA 24	BRETA 30
Moc (max/min)	KW	12	18/5,5	23,97/8,3	31,7/11,8
Produkcja ciepła w pomieszczeniu montażu urządzenia (max/min)	KW	1,4/0,3	2/1	3,4/1,4	3/2
Ogrzewany obszar	m^3	Do 250	do 350	do 500	Do 600
Wysokość H	mm	971	960	1010	1091
Szerokość W	mm	531	581	625	621
Głębokość D	mm	658	608	625	650
Pojemność zasobnika	kg	19	30	30	35
Rura świeżego powietrza	Φ mm	48	48	48	48
Rura spalin	Φ mm	80	80	80	80
Waga	kg		175	192	209
Typ paliwa		Pelet Φ6-Φ8	Pelet Φ6-Φ8	Pelet Φ6-Φ8	Pelet Φ6-Φ8
Zużycie paliwa podczas stałej pracy przez godzinę (max/min)	kg/h	2,4/0,7	4,1/1,3	5,1/1,7	6,1/2,1
Pobór mocy elektrycznej	min/max	60/310	60/310	60/310	60/410
Zasilanie	V/Hz	230/50	230/50	230/50	230/50
Pojemność płaszcza wodnego	Litry	30	26	31	55
Ciśnienie robocze	Bar	0,5 - 2	0,5 - 2	0,5-2	0,5-2
Moc płaszcza wodnego (max/min)	kW	11/3,2	16	20,57/6,7	28,7/9,8
Robocza temperatura otoczenia	ºC	od 5 do 40	od 5 do 40	od 5 do 40	od 5 do 40
Wilgotność w temperaturze 30º C	%	85	85	85	85
Sprawność	%	95%	91%	92%	92%

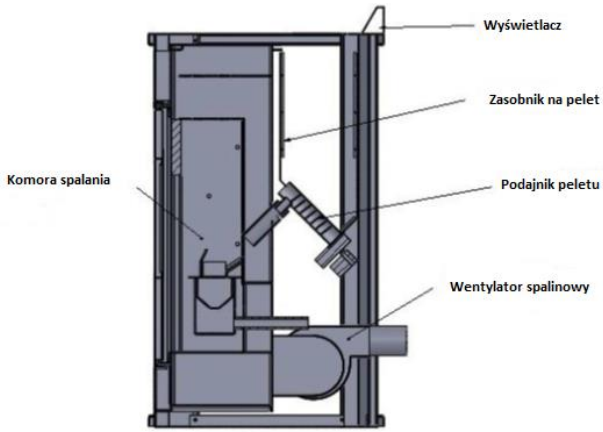

3. Montaż

3.1. Warunki ogólne

Dla zapewnienia prawidłowej i bezpiecznej pracy kominka wymagane jest przestrzeganie następujących zaleceń:

- Montaż kominka i związanych z nim urządzeń muszą być wykonywane wyłącznie przez autoryzowany personel.
- Fundament, na którym kominek ma być umieszczony musi być równy i poziomy, wykonany z materiałów niepalnych o wymiarze co najmniej 40 cm przed kominkiem, a nie mniej niż 20 cm, z obu boków i na tylnej stronie.
- Jeśli występują materiały łatwopalne lub konstrukcje odległość między nimi a kominkiem musi wynosić co najmniej 80 cm.
- Podczas montażu kominka upewnić się, że połączenia między poszczególnymi rurami i gniazdami komina są dobrze izolowane.

Zapach przy pierwszym uruchomieniu kominka jest spowodowany spalaniem farby.

Kominek jest pomalowany farbą odporną na wysokie temperatury, która osiąga swoją ostateczną odporność po kilku cyklach pracy i wygrzaniu. W celu uniknięcia uszkodzenia obudowy ZEWNĘTRZNA POWIERZCHNIA NIE MOŻE BYĆ DOTYKANA.

Okresowe czyszczenie popielnika może być wykonane tylko wtedy, gdy kominek jest zimny.

3.2. Podstawowe zasady i przepisy ```

Kominek z płaszczem wodnym działa na zasadzie podgrzewania wody kotłowej.
Zaletą tego typu instalacji grzewczej jest maksymalne wykorzystanie ciepła, które jest wytwarzane w procesie spalania. Dzięki tej metodzie ciepło z komory spalania jest pobierane z odległych i trudno dostępnych dla normalnego wymiennika ciepła miejsc, co zapewnia maksymalny komfort cieplny.

1. Upewnić się, że każdy element instalacji jest szczelny w każdym momencie jego eksploatacji.
2. Wszystkie elementy urządzenia muszą być chronione przed zamarzaniem, zwłaszcza jeśli są usytuowane w nieogrzewanych pomieszczeniach.
3. Pompa obiegowa musi być dobrana za pomocą następującego wzoru:

$$G=0{,}043.\ P\ ,\ (m^3/h)$$

gdzie **P**, kW to moc grzewcza płaszcza wodnego. Pompa obiegowa może być włączana i wyłączana za pomocą termostatu, w połączeniu z wyłącznikiem elektrycznym.

5. Pierwsze czyszczenie filtra pompy musi być wykonane natychmiast po sprawdzeniu instalacji.
6. Jeżeli kominek jest podłączany do starej instalacji to musi zostać ona kilka razy wypłukana w celu usunięcia jakiegokolwiek nagromadzonego brudu.
7. Nie należy spuszczać wody obiegowej z instalacji po sezonie grzewczym.
8. Chemiczne uzdatnianie wody obiegowej nie jest zalecane.

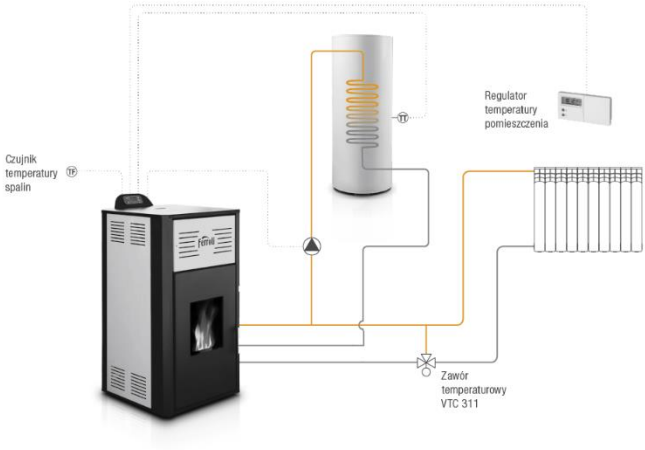
Regulator
temperatury
pomieszczenia
Czujnik
temperatury
spalin
Zawór
temperaturowy
VTC 311

rys.1

``

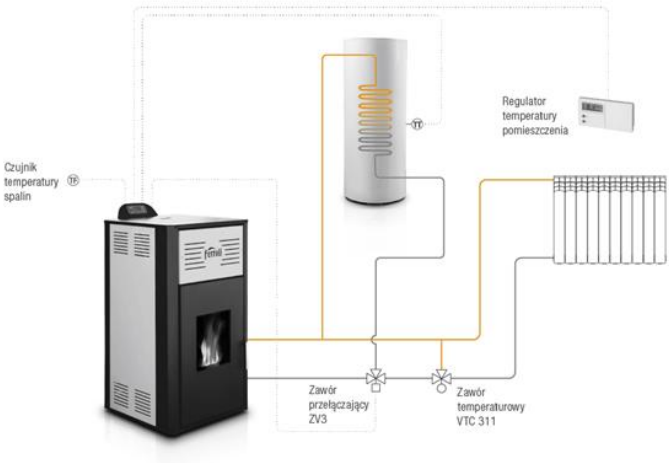
Regulator
temperatury
pomieszczenia
Czujnik
temperatury
spalin
Zawór
przełączający
ZV3
Zawór
temperaturowy
VTC 311

rys.2

Rysunki 1 i 2 przedstawiają podstawowy schemat połączenia ogrzewania z Termokominkiem. Schematy są wykonane jako poglądowe i należy pamiętać o wykonaniu wszystkich zabezpieczeń wymaganych przepisami danego kraju.

Należy również pamiętać o zastosowaniu filtrów oraz zaworów zwrotnych.

Podczas wykonywania połączeń dla rys. 1 w urządzeniu jest przygotowany osobny króciec do podłączenia powrotu z zasobnika.

Naczynie wzbiorcze musi mieć bezpośrednie połączenie z atmosferą, co oznacza, że musi być umieszczone na najwyższym miejscu w systemie. Jego pojemność można określić jako 10% części ogólnej pojemności systemu.
Urządzenie posiada zabezpieczenie minimalnego ciśnienia wody w instalacji nastawione na 0,5 bar (5 metrów słupa wody) lecz w lokalach niższych można wartość tą obniżyć do max. 0,1 bar (1 metr słupa wody)

Napełnienie lub opróżnianie systemu odbywa się za pomocą węża i zaworu zamontowanego w najniższym punkcie instalacji.

Montaż naczynia membranowego jest dozwolony przy konstruowaniu systemu typu zamkniętego.
W ciągu pierwszych 3-4 uruchomień może występować kondensacja na powierzchniach płaszcza wodnego, która w zależności od wilgotności paliwa i temperatury napływającej wody może wynosić 0,3 litra przy pojedynczym uruchomieniu. Nagromadzona sadza zmniejsza różnicę temperatur i kondensację.

Gwarancja nie obowiązuje w przypadku kominka ze zdeformowanym płaszczem wodnym, która jest wynikiem wzrostu ciśnienia w systemie lub niewłaściwego podłączenia.

Płaszcze wodne są testowane pod ciśnieniem 300 kPa (3 bar) lecz ciśnienie robocze nie może przekraczać 200 kPa (2 bar).

Zaleca się, aby montaż był wykonywany przez uprawnionego specjalistę.

3.3. Nastawy i podłączenia

Współpraca z zasobnikiem ciepłej wody użytkowej

Kominek jest przystosowany do pracy z zasobnikiem ciepłej wody użytkowej lecz funkcja ta nie jest standardowo włączona w oprogramowaniu płytki elektronicznej. Funkcję tą możemy włączyć w zależności od zastosowanego rozwiązania instalacji Rys. 1 i 2 lecz przed tym należy wykonać prawidłowe podłączenie elektryczne pompy lub zaworu przełączającego. Wyjscie elektryczne na listwie zaciskowej jest przekaźnikowe beznapięciowe czyli przy podpięciu pompy lub zaworu należy do kostki zasiskowej(oznaczenie 12 na schemacie elektrycznym str. 21) umieszczonej na tylniej obudowie urządzenia podłączyć tylko przewód fazowy „L” zasilania (oznaczenie 12/37 schemat strona 21) i przewód fazowy „L” do pompy lub zaworu (oznaczenie 12/36 schemat strona 21), przewody neutralny „N” i ochronny podłączamy bezpośrednio do pompy lub zaworu (zgodnie ze schematem elektrycznym na str. 21).

Zawór przełączający powinien być tak zamontowany hydraulicznie, że w fazie spoczynku (beznapieciowej) jest otwarty na C.O.

ZMIANA PARAMETRÓW:

DLA SYSTEMU Z DWIEMA POMPAMI (Rys.1)

Należy przez 5s przytrzymać przycisk **SET** i wybrać:
Menu systemu →PASSWORD(0000)→Aktywowania
Zmieniamy:

- P26 na 3 – Priorytet C.W.U.
- P74 na 9

Jeśli chcemy jednoczesną pracę obu pomp (bez priorytetu ciepłej wody) należy zmienić:

- P26 na 2 – Brak priorytetu C.W.U.

Z menu wychodzimy klikając **ESC**

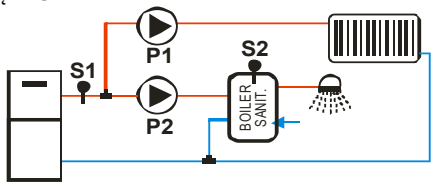

Opis działania:

Instalacja C.O.

Pompa **P1** jest włączona powyżej nastawy **Th19**. Aby uniknąć zamarznięcia Pompa jest uruchomiana jeśli temperatura wody w kotle jest niższa niż nastawa **Th18** lub jeśli temperatura przewyższa wartość nastawy **Th21**.

Instalacja sanitarne

Pompa **P2** ogrzewa wodę w środku zbiornika sanitarnego. Pompa **P2** jest włączona jeśli temperatura wody w kotle przewyższa wartość nastawy **Th20** i różnica miedzy odczytaną przez sondę **S1** i **S2** temperaturą jest większa niż temperatura nastawy **Ih58**. Jeśli temperatura wody przewyższa wartość nastawy **Th21** dla bezpieczeństwa pompa **P1** jest zawsze wyłączona a pompa **P2** wyłączona.

Przykład **Th18** = 5 °C, **Th19** = 65 °C, **Th20** = 50 °C, **Th21** = 70 °C

S1 Temp.	*S2 Temp.*	*Metoda*	*Delta*	*Pompa P2*	*Pompa P1*
T < 5°C				OFF	**ON**
5°C ≤ T< 50°C				OFF	OFF
50°C ≤ T< 65°C	T < 55°C		<	OFF	OFF
			≥ 5	**ON**	OFF
	T > 55 °C		<	OFF	OFF
		Zima	≥ 5	OFF	OFF
		Lato	≥ 5	**ON**	OFF
65°C ≤ T< 70°C	T < 55°C		<	OFF	OFF
			≥ 5	**ON**	OFF
	T > 55 °C	Zima		OFF	**ON**
		Lato	<	OFF	OFF
		Lato	≥ 5	**ON**	OFF
T≥70°C				OFF	**ON**

UWAGA: NIE ZMIENIAĆ INNYCH PARAMETRÓW PONIEWAŻ TERMOKOMINEK MOŻE DZIAŁAĆ NIEPRAWIIDŁOWO.

DLA SYSTEMU Z ZAWOREM PRZEŁĄCZAJĄCYM (Rys.2)

Należy przez 5s przytrzymać przycisk **set** i wybrać:
Menu systemu →PASSWORD(0000)→Aktywowania
Zmieniamy:

- P26 na 2
- P74 na 9

Z menu wychodzimy klikając **ESC**

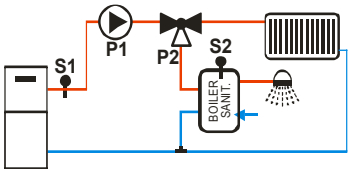

Opis działania:

Instalacje C.O.

Pompa **P1** jest uruchomiana jeśli temperatura w kotle jest wyższa niż temperatura nastawy **Th19** Aby uniknąć zamarznięcia Pompa również jest uruchomiana jeśli temperatura w kotle jest niższa niż **Th18** Jeśli temperatura w kotle przewyższa wartość termostatu **Th21** dla bezpieczeństwa pompa jest zawsze włączona.

Instalacje sanitarne

Jeśli różnica temperatur odczytanych przez sondę **S1** i **S2** jest większa niż temperatura nastawy **Ih58** a temperatura kotła jest wyższa niż **Th20** zawór **P2** jest włączony. Jeśli temperatura kotła przewyższa wartość nastawy **Th21** zawór **P2** jest wyłączony i pracuje na C.O.

Przykład **Th18** = 5 °C, **Th19** = 65 °C, **Th20** = 50 °C, **Th21** = 70 °C

S1 Temp.	*S2 Temp.*	*Metoda*	Delta	*P2 Zawór*	*Pompa P1*
T < 5°C				C.O. (OFF)	**ON**
5°C ≤ T< 50°C	T > 55 °C	Zima		C.O. (OFF)	OFF
	T < 55°C	Zima		C.W.U. (ON)	OFF
		Lato		C.W.U. (ON)	OFF
50°C ≤ T< 65°C	T < 55°C		T < 5°C	C.W.U. (ON)	OFF
			≥ 5 °C	C.W.U.(ON)	**ON**
	T > 55 °C	Zima		C.O.(OFF)	OFF
		Lato	T < 5°C	C.W.U (ON)	OFF
		Lato	≥ 5 °C	C.W.U. (ON)	**ON**
65°C ≤ T< 70°C	T < 55°C		T < 5°C	C.W.U (ON)	OFF
			≥ 5 °C	C.W.U. (ON)	**ON**
	T > 55 °C	Zima		C.O. (OFF)	**ON**
		Lato	T < 5°C	C.W.U (ON)	OFF
		Lato	≥ 5 °C	C.W.U (ON)	**ON**
T≥70°C				C.O.(OFF)	**ON**

UWAGA: NIE ZMIENIAĆ INNYCH PARAMETRÓW PONIEWAŻ TERMOKOMINEK MOŻA DZIAŁAĆ NIEPRAWIIDŁOWO.

UWAGA: Należy pamiętać aby nastawa temperatury na kominku była wyższa od nastawy temperatury w zasobniku o co najmniej 5ºC.

Podłączenie termostatu pokojowego.

Do urządzenia można podłączyć dowolny termostat pokojowy wyposażony w styki zwarciowe bez napięciowe.
Podłączenia dokonujemy do zacisków elektrycznych znajdujących się na tylnej obudowie urządzenia, opisanych „THERMOSTAT".
Termostat pokojowy należy jeszcze włączyć w menu kotła w następujący sposób:
Naciskamy „SET", wybieramy „ZDALNE STEROWANIE" i zmieniamy wartość na „URUCHOMIONO" naciskając „SET". Z nastaw wychodzimy naciskając „ESC"

Zmiana nastawy minimalnego ciśnienia.

Należy przez 5s przytrzymać przycisk **SET** i wybrać:
Menu systemu →PASSWORD(0000)→Menu termostatów

Zmieniamy:

- SP01 na wymaganą wartość pomiędzy 100 i 500 (100 odpowiada 0,1bar ; 500 odpowiada 0,5bar)

Współpraca z małymi instalacjami (zapotrzebowanie 5-10kw)

``

Urządzenie posiada 2 tryby pracy: automatyczny oraz ręczny na mocy nastawionej przez użytkownika.
Tryb automatyczny zarządza urządzeniem zmieniając jego moc w zakresie od 1-5 w zależności do temperatury którą trzeba jeszcze osiągnąć:

Temp. Kominka ≤ Temp. Zadana - 9ºC = moc 5
Temp. Kominka = Temp. Zadana – 8 lub 7ºC = moc 4
Temp. Kominka = Temp. Zadana – 6 lub 5ºC = moc 3
Temp. Kominka = Temp. Zadana – 4 lub 3ºC = moc 2
Temp. Kominka = Temp. Zadana – 2 lub 1ºC = moc 1
Temp. Zadana = MODULACJA (moc niższa od 1)
Temp. Zadana + 5ºC = wyłączenie palnika

Przeskok na inną moc następuje dopiero gdy kominek pracuje co najmniej 2 minuty na mocy wcześniejszej.
Przy małych instalacjach urządzenie może nie zdążyć zmodulować mocy na niższą i może dojść do przegrzewu w urządzeniu (wybicie termostatu STB alarmy E1, E2), aby temu zapobiec należy nastawić urządzenie na pracę ręczną i wybrać odpowiedną moc urządzenia.
Instalacje do 6 kw (ok. 2-5) grzejników = moc 1
Instalacje do 9 kw (ok. 6-8) grzejników = moc 2
Instalacje do 12 kw (ok. 8-11) grzejników = moc 3

Możemy również wpływać na szybkość modulacji w urządzeniu zmieniając parametry serwisowe lecz może to wpływać na ilość pelletu w koszyku palnika, a ustawienie zbyt krótkich czasów może spowodować przesypanie palnika.
Zmiany parametrów dokonujemy:

Nacisnąć SET przez 5 sek.
Wybrać „menu systemu”
Wpisać hasło „0000” naciskając SET
Wybrać z menu „czasy”
Modyfikujemy parametry - wszystkie na tą samą wartość podaną w sekundach:

T11 = 120 s
T17 = 120 s
T18 = 120 s
T22 = 120 s
Dla małych instalacji zaleca się zmianę wszystkich tych parametrów na wartość 10-15s.

Wykrycie płomienia przez urządzenie i praca

Urządzenie wykrywa zapłon poprzez czujnik temperaturowy spalin. Rozpoznanie płomienia następuje gdy temperatura spalin wzrośnie powyżej 40ºC i wtedy urządzenie włącza tryb STABILIZACJI. Zakończenie tego procesu i przejście w tryb normalnej pracy następuje po przekroczeniu temperatury spalin 50ºC. po zakończeniu pracy urządzenie dokona ponownego rozruchu tylko w przypadku gdy temperatura spalin będzie poniżej 40ºC.
W szczególnych przypadkach w instalacjach w których są zauważalne szybkie krótkotrwałe odbiory ciepła może to powodować długi czas oczekiwania na ponowny start urządzenie przy dużym spadku temperatury na urządzeniu. Parametry wykrycia zapłonu można wtedy zmodyfikować i nieznacznie podnieść o 10 jednostek.

```

Nacisnąć SET przez 5 sek.
Wybrać „menu systemu
Wpisać hasło „0000” naciskając SET
Wybrać z menu „termostaty”
Modyfikujemy parametry - wszystkie o taką samą wartość podaną w ºC :

Wartości domyślne:
Th01 = 40
Th02 = 50
Th06 = 40
Th09 = 50
Th28 = 40
Wartości przykładowe po zmianie:
Th01 = 50
Th02 = 60
Th06 = 50
Th09 = 60
Th28 = 50
```

UWAGA: NIEWŁAŚCIWA ZMIANA PARAMETRÓW MOŻE SPOWODOWAĆ WADLIWĄ PRACĘ URZĄDZENIA LUB BRAK ZAPŁONU I WYKRYCIA PŁOMIENIA!

3.4. Montaż spalinowych elementów rurowych.

Elementy kanałów i rur

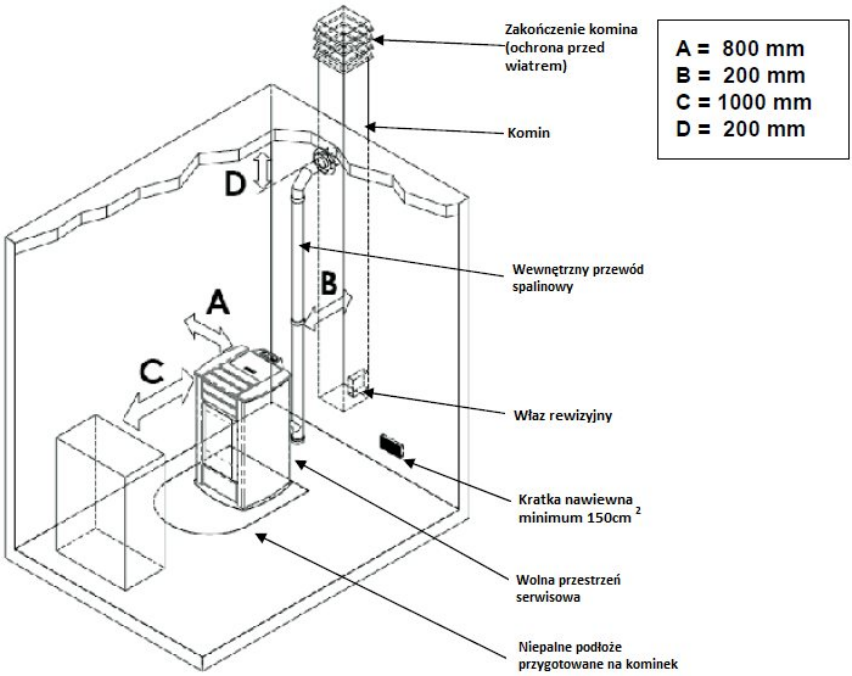

Komin

Komin lub element kanałowy musi spełniać następujące wymagania:

być szczelny, wodoodporny i odpowiednio izolowany, być wykonany z materiałów odpornych na normalne zużycie mechaniczne i ciepło pochodzące z produktów spalania i kondensacji.

Komin prowadzić z dala od materiałów łatwopalnych.

Do podłączenia wymagane jest stosowanie elementów z materiałów niepalnych, odpornych na produkty łatwopalne i kondensację. System spalinowy musi być wykonywany w taki sposób, że gwarantuje hermetyczne uszczelnienie i zapobiega kondensacji. Jeśli to możliwe, należy unikać dodawania odcinków poziomych. Przesunięcie w kierunku odbywa się za pomocą kolan o kącie max 45.

Dla przewodów spalinowych muszą być przestrzegane następujące instrukcje:

– Poziome odcinki muszą posiadać minimalne pochylenie 3 ° w górę;

- Długość odcinków poziomych powinna być jak najkrótsza, ale nie więcej niż 3 m;
- Ponad cztery zmiany kierunku są zabronione, także w tym przypadku kiedy wykorzystywany jest trójnik;
- Elementy kanałowe muszą być szczelne oraz izolowane jeżeli są na zewnątrz pomieszczeń, w których zainstalowany jest kominek;
- Elementy kanałowe muszą umożliwiać czyszczenie sadzy;
- Elementy kanałowe muszą mieć stały przekrój. Zmiana przekroju jest dozwolona tylko w złączu komina;

Uwaga! W przypadku zagrożenia pożarowego wyłączyć urządzenie sterownikiem. Spowoduje to zatrzymanie przepływu tlenu do produktu

4. Czyszczenie

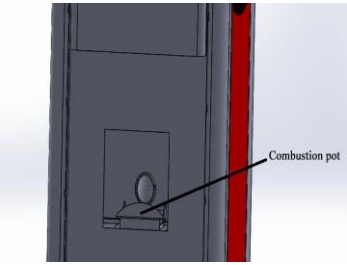

Czyszczenia kominka powinny być wykonywane tylko wtedy, gdy jest zimny. Czyszczenie komory spalania musi być wykonywane codziennie. W tym celu należy sprawdzić, czy palenisko wygasło i jest całkowicie zimne. Zdjąć osłonę komory spalania i usunąć ją z pieca, a następnie oczyścić go z sadzy. Po usunięciu pojemnika paliwa na dnie komory spalania znajduje się otwór przeznaczony do kumulowania popiołu. Zbierz popiół do popielniczki i powrócić pojemnik paliwa na miejsce, a następnie zamknij drzwiczki. Kominek jest gotowy do pracy. Czyszczenie przewodów kominowych i kominów są przeprowadzane raz na 1,5 tony paliwa oraz podczas wyświetlenia komunikatu serwis (komunikat można później skasować w menu użytkownika).

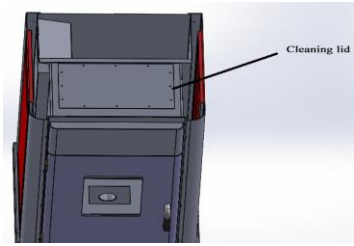

Czyszczenie przewodów kominowych:

1. Otwórz górną pokrywę kominka, wyciągając ją;
2. Poluzować śruby na pokrywie do czyszczenia (klucz 10);
3. Usuń ozdobne okiennice;
4. Odkręć śruby na małych i dużych drzwiczkach rewizyjnych
5. Usuń kanały turbulizatory i oczyścić je za pomocą odpowiednich narzędzi czyszczących. Część popiołu opada do komory spalania;
6. Po czyszczeniu zamknąć pokrywę. Upewnij się, że śruby są dokręcone dobrze. Za każdym razem po otwarciu sprawdź izolację. Jeśli jest uszkodzona nie należy używać urządzenia, aż izolacja zostanie naprawiona.

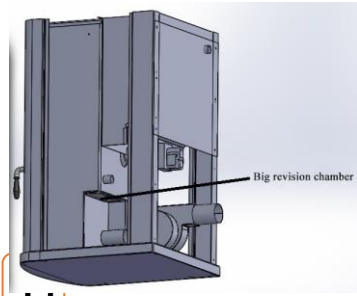

5. Bezpieczeństwo i nieoczekiwane zagrożenia

Niebezpieczeństwo może powstać w następujących przypadkach:

- Automatyczny kominek na pelet jest używany nieprawidłowo;
- Urządzenie zostało zainstalowane przez niewykwalifikowany personel;
- Instrukcje dotyczące bezpieczeństwa opisane w tej instrukcji nie są spełnione;

Nieprzewidziane zagrożenia:

Kominek na pelet FERROLI został zaprojektowany i wyprodukowany zgodnie z wymaganiami bezpieczeństwa na poziomie krajowym, regionalnym i europejskim. Pomimo tego mogą wystąpić ewentualne zagrożenia wynikające z niewłaściwego użytkowania:

- Ryzyko rozprzestrzenienia ognia poza kominek - otwarcie drzwi komory kominka może doprowadzić do pożaru w ogrzewanym pomieszczeniu. Jest zatem konieczne, aby urządzenie zawsze działało ze szczelnie zamkniętym drzwi. Kominek może być otwarty tylko wtedy, gdy płomień całkowicie wygaśnie;
- Ryzyko poparzenia spowodowane przez wysokie temperatury w wyniku procesu spalania w komorze spalania i / lub dostęp do drzwi komory spalania, gdy urządzenie nie jest całkowicie chłodne;

W przypadku zagrożenia pożarowego produkt powinien zostać zatrzymany przez sterownik zasilania elektrycznego, dopóki nie zostanie ustalona przyczyna problemu.

Niskie temperatury

Termokominek posiada system częściowej ochrony przeciw niskim temperaturą. W sytuacji wystąpienia temperatur niższych niż 5^0C w urządzeniu jest załączana pompa C.O. lecz urządzenie się nie uruchamia. System nie może być stosowany do całkowitego zabezpieczenia pomieszczeń oraz urządzenia przed zamarzaniem. System nie działa jeśli urządzenie nie jest podłączone do zasilania elektrycznego.

Aby chronić urządzenia dopuszcza się użycie płynów przeciwzamarzaniowych, domieszek i inhibitorów, tylko i wyłącznie, gdy producent powyższych płynów lub domieszek udziela gwarancji zapewniającej, że jego produkty są zdatne do takiego zastosowania i nie spowodują uszkodzenia wymiennika ciepła w kotle lub innych komponentów i/lub materiałów kotła i instalacji. Zabrania się użycia płynów przeciwzamarzaniowych, domieszek i inhibitorów ogólnego zastosowania nie przeznaczonych wyraźnie do użytku w instalacjach cieplnych i niekompatybilnych z materiałami kotła i instalacji.

Należy pamiętać aby przy zastosowaniu płynów przeciwzamarzaniowych opróżnić i wydmuchać system wody użytkowej.

6. Instrukcja programowania sterownika

6.1 Panel sterowania: Użycie i funkcje

6.1.1 Wyświetlacz LCD100

Główna ramka pokazuje: Datę i czas, aktywację prog. czasowych, moc spalania, daną funkcje, błędne kody, główną temperaturę, główny termostat, tryb Lato/Zima.

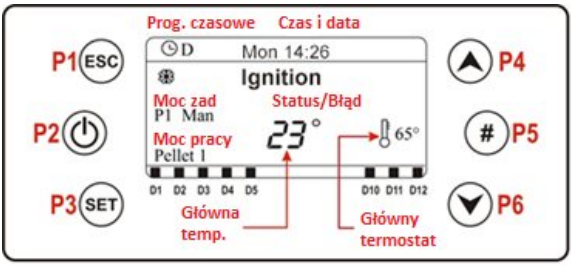

Przycisk	Funkcja
P1	Wyjście z Menu/Podmenu
P2	Zapłon i gaszenie (Przytrzymaj przez 3 sekundy), Resetowanie błędów (przytrzymaj 3 sekundy), aktywuj/dezaktywuj programy czasowe
P3	Wejście do Menu 1/podmenu, wejście w Menu 2 (przytrzymaj przez 3 sekundy), Zapisz dane
P4	Wejście do menu wizualizacji, Wzrost
P5	Aktywacja programów czasowych
P6	Wejście do menu wizualizacji, Spadekjście

Led	Funkcja		
D1	Podajnik włączony	D9	Wewnętrzy termostat osiągnął temperaturę
D2	Wyjście V2	D10	Brak peletu
D3	Wyjście R	D11	Termostat pokojowy osiągnął temperaturę
D4	Wyjście Aux1	D12	Zapotrzebowanie na wodę sanitarną
D5	Wyjście Aux2		

6.1.2 Wyświetlacz K100

Główna ramka pokazuje: Czas, aktywację prog. czasowych, zasilanie, moc podgrzewania, aktualny stan pracy, główna temperatura, główny termostat,

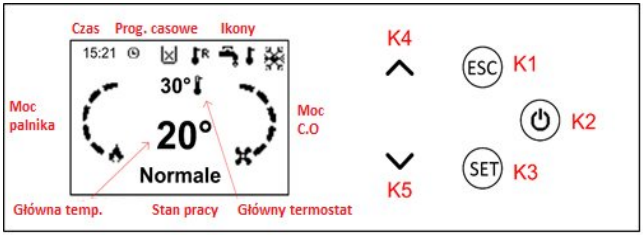

Diody LED

Strefa diod Led nie jest zawsze widoczna w głównej ramce wyświetlacza. Aby się włączyła/wyłączyła naciśnij na dolną część ekranu która zwiera wartość głównej temperatury lub stan funkcji. Widoczne diody to:

	Podajnik włączony		Wewnętrzny termostat osiągnął temperaturę
	Włączony V2		Brak peletu w zbiorniku
	Włączony R		Pokojowy termostat osiągnął temperaturę
	Włączony Aux 1		zapotrzebowanie na ciepłą wodę użytkową
	Włączony Aux 2		
	Metoda Letnia		Tryb Zimowy

6.2 Alarmy

W celu skasowania alarmu należy przytrzymać przez 5s przycisk wyłącznika „K2” oraz w celu wznowienia pracy jeszcze raz nacisnąć przycisk wyłącznika przez 5s „K2”.

Przycisk	Funkcja
K1	Wyjście z Menu/Podmenu
K2	Zapłon i gaszenie (Przytrzymaj przez 3 sekundy), Resetowanie błędów (przytrzymaj 3 sekundy), aktywuj/dezaktywuj termostatu
K3	Wejście do Menu 1/podmenu, wejście w Menu 2 (przytrzymaj przez 3 sekundy), Zapisz dane
K4	Wejście do menu wizualizacji, wzrost
K5	Wejście do menu wizualizacji, spadek

Led	Funkcja	Led	Funkcja
	Brak peletu		Wewnętrzny termostat osiągnął temperaturę
	zapotrzebowanie na ciepłą wodę użytkową		Pokojowy termostat osiągnął temperaturę
	Zima		Lato

Opis	Stan systemu	KOD
Błąd termostatu Bezpieczeństwa STB: również sygnalizowana przez wyłączenie systemu	Zablokowany	Er01
Rozwarty presostat spalin (otwarte drzwi, nieszczelna komora, zatkany komin): sygnalizowana tylko wtedy kiedy dmuchawa powietrza jest włączona	Zablokowany	Er02
Gaszenie palnika dla za niskiej temperatury spalin	Zablokowany	Er03
Gaszenie palnika przy przegrzewie	Zablokowany	Er04
Gaszenie palnika przy za wysokiej temperaturze spalin	Zablokowany	Er05
Otwarty termostat podajnika peletu (wysoka temperatura podajnika)	Zablokowany	Er06
Błąd enkondera wentylatora: Brak sygnału prędkości(w wypadku P25=1 lub 2)	Zablokowany	Er07
Błąd enkondera wentylatora : Nieprawidłowa Regulacja prędkości wentylatora (w wypadku P25=1 lub 2)	Zablokowany	Er08
Niskie ciśnienie wody (błąd nie jest pokazywany jeśli system jest wyłączony lub zablokowany oraz Pompa P1 jest wyłączona)	Zablokowany	Er09

Wysokie Ciśnienie wody	Zablokowany	Er10
Niepoprawna data i godzina spowodowana długotrwałym brakiem zasilania	Zablokowany	Er11
Nieudany Zapłon	Zablokowany	Er12
Za niskie napięcie zasilania	Zablokowany	Er15
Błąd łączności RS485	Zablokowany	Er16
Błąd regulatora przepływu powietrza	Zablokowany	Er17
Brak peletu	Zablokowany	Er18
Uszkodzony czujnik Bojlera lub Buforu	Zablokowany	Er23
Błąd silnika czyszczącego palenisko	Zablokowany	Er25
Uszkodzenie czujnika przepływu powietrza	Zablokowany	Er39
Minimalny przepływ powietrza w fazie sprawdzania nie został osiągnięty (FL20)/Nieudany test "wymuszona niska wentylacja" w fazie sprawdzania (FL71)	Zablokowany	Er41
Osiągnięty maksymalny przepływ powietrza (F40)	Zablokowany	Er42
Błąd otwartych drzwi	Zablokowany	Er44
Błąd podajnika: brak sygnału z podajnika (jeśli P81=1 or 2)	Zablokowany	Er47
Błąd podajnika: niepoprawna regulacja prędkosci podajnika (jeśli P81=1 or 2)	Zablokowany	Er48
Błąd Modułu I/O I2C	Zablokowany	Er52
Nieudany test "wymuszona wysoka wentylacja" sprawdą (FL70)	Zablokowany	Er57
WYMAGANY SERWIS. Powiadamia, że zaplanowane godziny pracy zostały osiągnięte. (parametr T66). Należy zadzwonić po serwis i przeprowadzić przegląd.	Zablokowany	Service

6.3 Wiadomości

Opis	Kod
Nieprawidłowość w sprawdzeniu czujników podczas fazy testowej	Sond
Temperatura pokojowa wyższa niż 99 °C.	Hi
Ta wiadomość pokazuje, że zaplanowane godziny pracy zostały osiągnięte. (parametr T66). Należy zadzwonić po serwis i przeprowadzić przegląd.	Clean
Otwarte drzwiczki	Port
Wiadomość pojawia się kiedy system jest wyłączony podczas rozruchu (po wstępnym włączeniu) nie ręcznym: system przestanie pracować tylko wtedy kiedy włączy się tryb RUN.	Ignition block
Okresowe czyszczenie palnika w toku.	Cleaning on
Brak komunikacji pomiędzy płytą główną a klawiaturą	Link Error

6.4 Wizualizacja

Wyświetlacz		Opis
T. Spalin [°C]	103	Temperatura spalin
T. Pokojowa [°C]	25	Temperatura pokojowa; pojawia się gdy A19=1
T. Zasobnika [°C]	48	Temperatura Buforu, pojawia się jeśli P26 jest ustawiony na 2,3,4
Ciśnienie [mbar]	2100	Ciśnienie wody
Przepływ pow.	750	Przepływ powietrza; Pojawia się gdy A24 jest inne niż 5
Prędkość went. [rpm]	1250	Prędkość wentylatora; pokazuję się gdy P25 jest inne niż 0
Podawanie [s]	1.2	Czas pracy podajnika; Pojawia się gdy P81 równa się 0
Polecenie [nr]	2	Ustawienia polecenia spalania; pojawia się gdy P04 jest większe niż 1
Kod Produktu: 510	0000	Kod Produktu

6.5 Menu Użytkownika 1

Zarządzanie Spalaniem	**Moc** W tym menu możliwe jest modyfikowanie mocy spalania w systemie. Może zostać ustawione na tryb automatyczny lub manualny. W pierwszym przypadku system sam wybiera moc spalania. W drugim przypadku użytkownik wybiera odpowiednią moc na której jest praca ciągła. Po drugiej stronie ekranu wyświetlane są opcje modyfikowania spalania (A-automatyczne spalanie, M – manualne spalanie) i moc pracy systemu.
	Polecenia Menu do wyboru polecenia spalania. Maksymalna wartość jest to numer poleceń widocznych dla użytkownika (parametr **P04**). Jeśli **P04**=1 to Menu nie jest widoczne
	Kalibrowanie podajnika Pozwala na modyfikowanie ustawień szybkości podajnika lub czasu. Wartości są w przedziale od – 7 do ÷ 7. Wartość fabryczna wynosi 0. Zmiana o 1 to 5%.
	Kalibrowanie wentylatora Pozwala na modyfikowanie ustawień wartości szybkości wentylatora. Wartości są w przedziale od – 7 do ÷ 7. Wartość fabryczna wynosi 0. Zmiana o 1 to 5%.
Zarządzanie Ogrzewaniem	**Termostat Kotła** Menu pozwala na zmianę wartości termostatu kotła. Minimalna i maksymalna wartość może zostać zaprogramowana w ustawieniach termostatu odpowiednio **Th26** oraz **Th27**.
	Delta termostatu Menu Pozwala na zmianę wartości delty termostatu (**Th58**); Jest widoczne gdy **P26** = 2 , 3 , 4. Minimalna i maksymalna wartość może zostać zaprogramowana w ustawieniach termostatu odpowiednio **Th51** oraz **Th52**.
	Moc ogrzewania `` Pozwala na zmianę mocy ogrzewania. To menu jest dostępne tylko wtedy kiedy ustawienia skonfigurowane są do 6 oraz **A04** = 0. Można ustawić zarządzanie ogrzewaniem w systemie w trybie manualnym i automatycznym.

Ogrzewanie	*Opis*
0FF	Ogrzewanie jest wyłączone (Możliwe tylko wtedy kiedy **P95**=0)
1 – Power user number	Moc ustawiona jest manualnie od 1 do maksymalnej liczby ustawionej przez użytkownika (parametr **P03**)
Auto	Moc ustawiona jest automatycznie zgodnie z wartością parametru **P06**

	Termostat pokojowy To meny pozwala na modyfikowanie wartości w ustawieniach termostatu pokojowego. Widoczne tylko kiedy wybrany jest czujnik otoczenia.
	Lato-Zima To menu pozwala na wybranie ustawień Lato-Zima
Ładowanie	Ta procedura aktywuje manualne podawanie peletu wraz z aktywacją ciągłej modulacji napędu podajnika. Podawanie zatrzymuje się automatycznie po 600 sekundach. System musi być wyłączony, żeby funkcja została aktywowana.
Reset	Menu pozwala na resetowanie funkcji "utrzymywanie system 2". Jest widoczne gdy **T67**>0.
Zdalne sterowanie (tylko na zdalnej klawiaturze; widoczne kiedy **A52**>0)	**Uaktywnianie termostatu** Umożliwi aktywację/dezaktywacje funkcji termostatu pokojowego.
Krono (dla wyświetlacza	To menu pozwala na wybranie metody programowania i przedziału godzinowego zapłonu/zgaszenia.

LCD100 i K100)	**Metoda** Pozwala na wybranie odpowiedniej metody, lub wyłączenie całego programowania. • Wejdź w tryb modyfikacji poprzez przycisk **P3** lub **K3** • Zaznacz wybraną metodę (Daily (dziennie), Weekly (tygodniowo) or Weekend) • Włącz/wyłącz metodę termostatu poprzez przyciski **P2** lub **K2** • Zapisz ustawienia poprzez przyciski **P3** lub **K3**	Disable Daily Weekly Week-End
	Programowanie System posiada trzy typy programowania: Dzienny, tygodniowy i weekendowy. Po wybraniu odpowiedniego rodzaju oprogramowania: • Wybierz czas programowania przez przycisk **P4/P6** lub **K4/K5** • Wejdź w ustawienia metody (pokaże się wybrany czas)poprzez przyciski **P3** lub **K3** • Zmień czas przez naciśnięcie klawiszy **P4/P6** lub **K4/K5** • zapisz program naciskając przyciski **P3** lub **K3** • Włącz ("V" jest wyświetlony) lub wyłącz („V" nie jest wyświetlone) przedział czasowy poprzez naciśnięcie przycisku **P5** lub **K2**	Monday ON OFF 09:30 11:15 *V* 00:00 00:00 00:00 00:00
	Dzienny Wybierz dzień tygodnia aby zaprogramować czas zapłonu i zgaszenia urządzenia ``` ***Program Około Północy*** Ustaw zegar na poprzedni dzień i odpowiedni czas: np. 20:30 Ustaw wyłączenie zegara na dzień poprzedni na godzinę: 23:59 Ustaw włączenie zegara na następny dzień na godzinę 00:00 Ustaw wyłączenie zegara na następny dzień na wybraną godzinę np. 6:30 System włączy się o godzinie 20:30 w Wtorek a wyłączy o 6:30 w środę.	Monday Tuesday Wednesday Thrusday Friday
	Tygodniowy Program jest taki sam dla wszystkich dni w tygodni **Week-end** Wybierz miedzy 'Monday-Friday' (Poniedziałek-Piątek) i 'Saturday-Sunday' (Sobota-Niedziela) i wtedy wybierz czas zapłonu I zgaśnięcia.	Mon-Fr Sat-Sun

6.6 Menu Użytkownika 2

Do menu można wejść poprzez równoczesne naciśnięcie i przytrzymanie przez 3 sekundy przycisków P3 lub K3.

Ustawienia Klawiatury	**Czas i data** Używane do ustawienia dnia, miesiąca, roku oraz bieżącego czasu.
	Jeżyk Menu pozwala na modyfikowanie jeżyka na wyświetlaczu LCD.
Menu klawiatury	**Ustawienia kontrastu** Menu używane do ustawienia kontrastu
	Ustawienia podświetlenia Menu używane do regulowania oświetlenia wyświetlacza kiedy polecenia nie są używane.
	Adres Klawiatury To menu jest chronione hasłem (hasło 1810); pozwala na zmianę adresu węzła RS485. W

RS485 jest niemożliwe, żeby podłączyć więcej węzłów pod ten sam adres. Możliwa jest konfiguracja klawiatury jako lokalny lub zdalny poprzez zmianę adresu. **(16 dla lokalnego , 17 dla zdalnego)**

Lista węzłów

To menu pokazuje adres łączności wyświetlacza, typologi wyświetlacza, kod i wersje oprogramowania firmware. Daty nie da się zmodyfikować. Typologia wyświetlacza może pokazać się jako:

MSTR – Master INP – Input KEYB – Keyboard OUT - Output
CMPS – Composite SENS – Sensor COM – Communication

Alarm dźwiękowy

Pozwala na włączenie lub wyłączenie alarmu dźwiękowego klawiatury

6.7 Schemat elektryczny

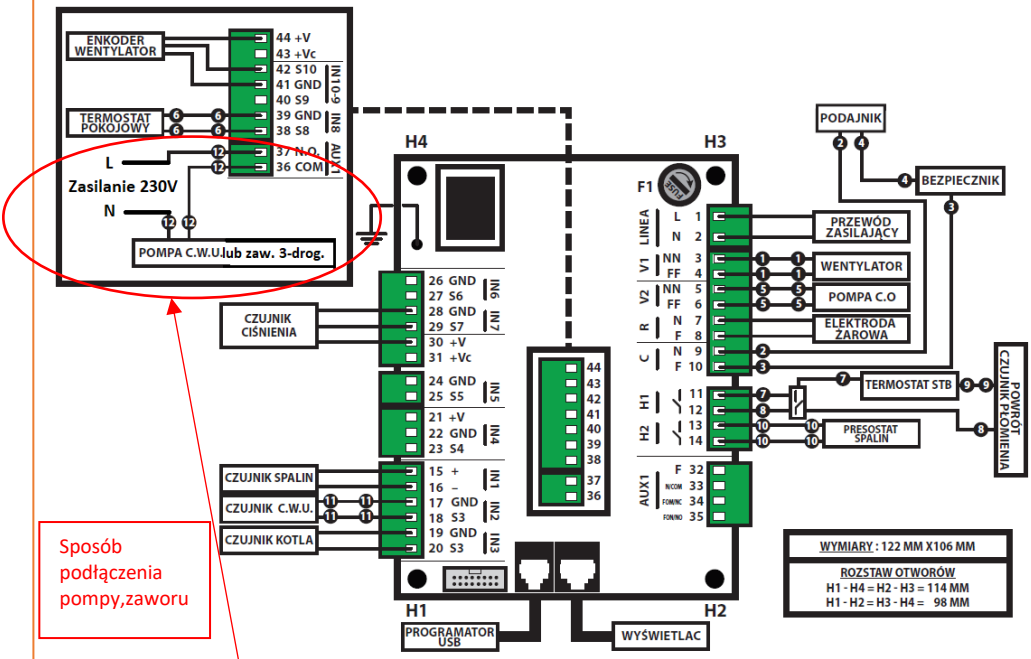

12. Pompa C.W.U 11.Czujnik C.W.U. 6. Termostat pokojowy

Zdjęcie tyłu urządzenia

7.Opisy wybranych parametrów

Menu termostatów

Parametr	Opis	Wartość domyślna
Th18	Temp. zabezpieczenia antyzamrorzeniowego	5
Th19	Temp. załączania pompy C.O.	40
Th20	Temp. załączania pompy/zaworu 3 drog. C.W.U.	40
Th21	Temp. zabezpieczenia termicznego wymiennika pompą C.O.	70
Ih58	Delta temp kominka i zasobnika załączania pompy C.W.U.	2
SP01	Alarm niskiego ciśnienia wody w mBar	500
Sp08	Alarm wysokiego ciśnienia wody w mBar	2400

Menu aktywowania

P26	Sposób działania urządzenia na wodę użytkową	2- zaw. 3 drogowy 3- dwie pompy

Umiejscowienie zabezpieczenia STB przy alarmie E01

Termostat jest widoczny po zdjęciu lewej obudowy

Tu należy nacisnąć. Przed wykonaniem tej czynności należy odłączyć zasilanie elektryczne

Warunki gwarancji

1. Ferroli Poland udziela gwarancji na prawidłowe działanie urządzenia na okres 24 miesięcy licząc od daty uruchomienia urządzenia, pod warunkiem, że zostaną spełnione następujące wymagania:
   - Uruchomienie urządzenia nastąpi maksymalnie 6 miesięcy od daty zakupu urządzenia potwierdzonego fakturą
   - Uruchomienia dokona firma posiadająca aktualne uprawnienia wymagane przepisami prawnymi i branżowymi, która dokona określonego zapisu w dokumentacji gwarancyjnej
   - Montaż urządzenia zostanie wykonany przez firmę lub osobę posiadającą aktualne uprawnienia dla tego typu urządzeń, dokona określonego wpisu w dokumentacji gwarancyjnej
2. Gwarancja na szczelność wymiennika kotła może zostać przedłużona na okres 3 lat dla kotłów stalowych od daty zakupu kotła, po spełnieniu przez użytkownika wszystkich poniższych warunków:
   - Dokonanie pierwszego uruchomienia kotła przez instalatora, prowadzącego działalność gospodarczą (odpłatnie); W zakres pierwszego uruchomienia nie wchodzą: prace montażowo-instalacyjne, uruchomienie i regulacja dodatkowych układów sterowania i kontroli.
   - Uzyskanie poświadczenia instalatora, że instalacja grzewcza kotła i montaż kotła został wykonany zgodnie z zaleceniami producenta, zgodnie z instrukcji obsługi kotła, normami i sztuką budowlaną poprzez dokonanie wpisu w Karcie gwarancyjnej oraz w formularzu „pierwsze uruchomienie kotła”
   - Uzyskanie poświadczenia instalatora, że poinformował użytkownika kotła o warunkach właściwej obsługi i eksploatacji kotła w szczególności w zakresie nastaw kotła, możliwości regulacji temperatury czynnika grzewczego lub/i pomieszczeń w zależności od temperatury zewnętrznej
   - Zarejestrowanie informacji o wykonaniu montażu i pierwszego uruchomienia kotła, w terminie do 30 dni licząc od daty pierwszego uruchomienia kotła. Rejestracja tylko w formie pisemnej (faksem lub mailem) poprzez dostarczenie wypełnionego formularza rejestracyjnego z Karty Gwarancyjnej. Na podstawie tych dokumentów fabryczny serwis Ferroli dokonuje rejestracji urządzenia.
   - Dokonywanie, płatnych przeglądów technicznych: w przypadku grzania tylko c.o. raz w roku, zaraz po zakończeniu sezonu grzewczego (maj–czerwiec), w przypadku grzania c.o. i wody użytkowej dwa razy do roku, przed i po zakończeniu sezonu grzewczego: maj/czerwiec i wrzesień/październik. Przeglądu, czyszczenia i konserwacji musi dokonać Autoryzowany Serwis Ferroli.
3. W okresie gwarancyjnym użytkownikowi przysługuje prawo do bezpłatnych napraw, których powodem są usterki wynikające z ukrytych wad materiałowych i produkcyjnych urządzenia. Warunkiem dokonania naprawy gwarancyjnej jest posiadanie prawidłowo wypełnionej karty gwarancyjnej.
4. Urządzenie powinno być zamontowane i użytkowane zgodnie z instrukcją obsługi, aktualnymi przepisami i normami obowiązującymi w Polsce.
5. Warunki gwarancji obejmują urządzenia zakupione i użytkowane na terytorium Rzeczpospolitej Polskiej.
6. Użytkownik traci gwarancję w przypadku stwierdzenia:
   - eksploatacji lub montażu niezgodnego z dokumentacją urządzenia
   - pracy kotła powyżej maksymalnej temp. dopuszczalnej 90°C
   - pracy kotła poniżej minimalnej temp. dopuszczalnej 60°C
   - temperatury powrotu do kotła poniżej 45°C
   - stosowania niewłaściwego opału innego niż podano w instrukcji lub opału o zbyt dużej wilgotności i wysokim zasiarczeniu
   - dokonania przez osoby nieuprawnione napraw bądź przeróbek
   - niewłaściwej konserwacji, braku czyszczenia w okresie grzewczym, pozostawienia węgla i popiołu w kotle i zasobniku po sezonie grzewczym i nie zakonserwowania środkami zapobiegającymi korozji (olej, płyny i smary konserwujące)

- zamontowania kotła do instalacji poprzez wspawanie (połączenie nierozłączne) lub poprzez użycie innego rodzaju połączenia nierozłącznego, a także posadowienie kotła w kotłowni, w której w razie potrzeby nie jest możliwa wymiana kotła bez konieczności naruszenia elementów budynku
- braku zainstalowania na powrocie z układu C.O. odpowiednich filtrów, w celu utrzymania czystości mechanicznej i chemicznej wody obiegowej.
- zanieczyszczeń mechanicznych lub chemicznych w układzie wody obiegowej
- wadliwie wykonanej lub wadliwie działającej instalacji kominowej oraz wentylacji pomieszczenia
- braku karty gwarancyjnej prawidłowo i kompletnie wypełnionej bez skreśleń i poprawień
- innych uszkodzeń powstałych nie z winy producenta

7. Gwarancja nie obejmuje;
   - uszkodzeń powstałych w czasie niewłaściwego przechowywania lub transportowania urządzenia
   - uszkodzeń powstałych w wyniku wyładowań atmosferycznych
   - uszkodzeń wynikających z działania na urządzenie ujemnych temperatur
   - niewłaściwego doboru urządzenia dokonanego przez projektanta bądź inwestora
   - gwarancji nie podlegają sznury uszczelniające, uszczelki, zawiasy, śruby, nakrętki, lakier obudowy i drzwiczek, zasobnik oraz elementy zużywające się w normalnym toku eksploatacji (ślimak, deflektor, ruszt)
   - czyszczenia i konserwacji kotła
   - takich czynności jak regulacja, zmiany nastaw na regulatorze kotła, oraz innych czynności podjętych przez serwis gwarancyjny jeżeli nie dokonano wymiany wadliwych części składowych w kotle.
8. W przypadku nieuzasadnionego wezwania serwisu do urządzenia, pełne koszty dojazdu i naprawy pokrywa użytkownik.
9. Serwis może odpłatnie dokonać naprawy urządzenia i usunąć awarię powstałą bez przyczyny producenta.
10. Naprawy gwarancyjne można zgłaszać w najbliższym uprawnionym/autoryzowanym przez producenta punkcie serwisowym, lub w dziale serwisu fabrycznego Ferroli.

UWAGA: Producent ma prawo do wprowadzenia ewentualnych zmian konstrukcyjnych kotła w ramach modernizacji wyrobu. Zmiany te mogą być nieuwidocznione w niniejszej dokumentacji, przy czym zasadnicze, opisane cechy wyrobu będą zachowane. Producent nie ponosi odpowiedzialności za przerwę w ogrzewaniu wynikłą z usterki kotła.

Oświadczam, że zapoznałem się z instrukcją obsługi urządzenia oraz warunkami gwarancji i zostałem poinformowany o sposobie prawidłowej eksploatacji urządzenia.

.....

Czytelny podpis użytkownika

8. Deklaracja Zgodności CE

Ferroli

DEKLARACJA ZGODNOŚCI

CE

FERROLI ROMANIA S.R.L. zlokalizowana w Timisoara Blv., nr 104E, district 6, Bukareszt działająca jako rumuńska filia włoskiego producenta **FERROLI S.p.A**, z siedzibą w Via Ritonda 78/A, 37047 San Bonifacio (VR), deklaruje z pełną odpowiedzialnością, że produkt FERROLI będący obiektem tej deklaracji:

TERMOKOMINEK PELLETOWY DO CENTRALNEGO OGRZEWANIA

- **BRETA PELLET 18**
- **BRETA PELLET 24**
- **BRETA PELLET 30**

Są zgodne z badaniami typu WE:

- **BDS EN 14785:2006** – Urządzenia grzewcze procujące z pelletem drzewnym do użytku domowego. Wymagania i metody badań
- **SD CEN/TS 15883:2009** – Urządzenia gospodarstwa domowego do paliwa stałego. Metody badań emisji.

Rok w którym znak CE był użyty po raz pierwszy na produkcie zawartym w tej Deklaracji Zgodności to 2013.

Bukareszt, 2017

S.C. FERROLI ROMANIA SRL
Technical Manager
Marius Ciciu

Ferroli Romania SRL – Bdul Timisoara nr. 104 E, sector 6 – Bucuresti, Cod poștal 061334 – Tel.: 021/444 26 50, 021/444 36 51 – Fax: 021/444 36 52 – E-mail: office@ferroli.ro
Nr. Inreg. Reg. Com.: J40/11786/1998 – Cod unic de Inregistrare: 11252950 – Autorizat fiscal: RO – Banca: BCR – sucursala sector 6 – Cod IBAN: RO69RNCB0360000049390001

www.ferroli.ro

```

```

Protokół uruchomienia dla klienta

Typ kotła.....

Nr fabryczny.....

Data sprzedaży…… Data instalacji.....

Pieczątka sprzedawcy	Pieczątka firmy instalującej

DANE UŻYTKOWNIKA I MIEJSCE MONTAŻU
Imię i nazwisko / nazwa
Nr telefonu klienta:
Miejsce montażu
Kod pocztowy
Miejscowość
Ulica, nr lokalu

Uruchomienie kotła wyłącznie przez instalatora prowadzącego działalność gospodarczą. W przypadku, gdy będą występować określone przyczyny po stronie infrastruktury kotłowni, powodujące niemożność poświadczenia niżej wymienionych zapisów, prosimy o niewypełnianie poniższego formularza. Natomiast dla wiedzy użytkownika prosimy o spisanie odrębnego protokołu opisującego stan rzeczy, podpisanego obustronnie, którego kopię protokołu prosimy przesłać do wiadomości serwisu FERROLI.
Poświadczam z pełną odpowiedzialnością, że kocioł wraz z instalacją grzewczą spełnia wymogi producenta kotła określone ww. instrukcji obsługi kotła, odpowiednich przepisów i norm oraz sztuki budowlanej oraz, że jako instalator prowadzę działalność gospodarczą.
Ponadto potwierdzam, że poinstruowałem użytkownika kotła w zakresie prowadzenia właściwej obsługi i eksploatacji kotła w szczególności w zakresie dopuszczalnych regulacji nastaw kotła i możliwości regulacji temperatury czynnika grzewczego (w zależności od temperatury zewnętrznej i strat ciepła) oraz wyboru regulacji jakościowej lub ilościowej lub jakościowo-ilościowej.

…….....……..
Podpis uruchamiającego

Zakres pierwszego uruchomienia:

- uruchomienie urządzenia
- regulacja parametrów pracy
- kontrola prawidłowości działania elementów zabezpieczających
- zapoznanie użytkownika z zasadami prawidłowej obsługi urządzenia

W zakres pierwszego uruchomienia kotła nie wchodzą:

- ***prace montażowo-instalacyjne***
- ***uruchomienie i regulacja dodatkowych układów sterowania i kontroli (regulatory temperatury, zawory mieszające, dodatkowe pompy, itd.).***

Poprawność instalacji:

(*niepotrzebne skreślić)

TERMOKOMINEK

1. Poprawnie wykonana wentylacja kotłowni	Tak	Nie
2. Poprawnie wykonany nawiew świeżego powietrza	Tak	Nie
3. Możliwość odcięcia kotła od naczynia wzbiorczego	Tak	Nie
4. Prawidłowy ciąg kominowy	Tak	Nie
5. Zawór trójdrogowy zainstalowany zgodnie z DTR kotła	Tak	Nie
6. Dostęp do miejsc, które wymagają określonej obsługi (wyczystki, sterownik, zasobnik paliwa, motoreduktor, ślimak, wentylator)	Tak	Nie
7. Udzielono gwarancji	Tak	Nie

Rodzaj instalacji grzewczych:

• Instalacja centralnego ogrzewania grzejnikowa	Tak	Nie
• Instalacja centralnego ogrzewania podłogowa	Tak	Nie
• Ciepła woda użytkowa	Tak	Nie

PODSTAWOWE DANE NASTAWIONE NA STEROWNIKU:

1. Temperatura pracy kotła ……..……....……
2. Temperatura załączania pompy c.o. …..…….. ```
3. Czas podawania na mocy 1 ……/ ciśnienie wentylatora na mocy 1……
Czas podawania na mocy 2 ……/ ciśnienie wentylatora na mocy 2 ……
Czas podawania na mocy 3 ……/ ciśnienie wentylatora na mocy 3……..
Czas podawania na mocy 4 ……/ ciśnienie wentylatora na mocy 4……
Czas podawania na mocy 5 ……/ ciśnienie wentylatora na mocy 5……

Wyrażam zgodę na umieszczenie moich danych osobowych w bazie informacyjnej firmy FERROLI Poland Sp. z o.o. oraz ich przetwarzanie przez firmę FERROLI Poland Sp. z o.o. zgodnie z ustawą z dnia 29.08.1997r. o ochronie danych osobowych (t. j. Dz.U. z 2002r. Nr 101 poz. 926 z późn. zm.)

…....…….. .....……..
Podpis klienta Podpis uruchamiającego

PRZEBIEG NAPRAW GWARANCYJNYCH*
Data/Rodzaj awarii/Pieczątka serwisu gwarancyjnego

Protokół uruchomienia dla Ferroli Poland

Typ kotła.....

Nr fabryczny.....

Data sprzedaży…… Data instalacji.....

Pieczątka sprzedawcy	Pieczątka firmy instalującej

DANE UŻYTKOWNIKA I MIEJSCE MONTAŻU
Imię i nazwisko / nazwa
Nr telefonu klienta:
Miejsce montażu
Kod pocztowy
Miejscowość
Ulica, nr lokalu

Uruchomienie kotła wyłącznie przez instalatora prowadzącego działalność gospodarczą. W przypadku, gdy będą występować określone przyczyny po stronie infrastruktury kotłowni, powodujące niemożność poświadczenia niżej wymienionych zapisów, prosimy o niewypełnianie poniższego formularza.
Natomiast dla wiedzy użytkownika prosimy o spisanie odrębnego protokołu opisującego stan rzeczy, podpisanego obustronnie, którego kopię protokołu prosimy przesłać do wiadomości serwisu FERROLI.
Poświadczam z pełną odpowiedzialnością, że kocioł wraz z instalacją grzewczą spełnia wymogi producenta kotła określone ww. instrukcji obsługi kotła, odpowiednich przepisów i norm oraz sztuki budowlanej oraz, że jako instalator prowadzę działalność gospodarczą.
Ponadto potwierdzam, że poinstruowałem użytkownika kotła w zakresie prowadzenia właściwej obsługi i eksploatacji kotła w szczególności w zakresie dopuszczalnych regulacji nastaw kotła i możliwości regulacji temperatury czynnika grzewczego (w zależności od temperatury zewnętrznej i strat ciepła) oraz wyboru regulacji jakościowej lub ilościowej lub jakościowo-ilościowej.

…….....……..
Podpis uruchamiającego

Zakres pierwszego uruchomienia:

- uruchomienie urządzenia
- regulacja parametrów pracy
- kontrola prawidłowości działania elementów zabezpieczających
- zapoznanie użytkownika z zasadami prawidłowej obsługi urządzenia

W zakres pierwszego uruchomienia kotła nie wchodzą:

- ***prace montażowo-instalacyjne***
- ***uruchomienie i regulacja dodatkowych układów sterowania i kontroli (regulatory temperatury, zawory mieszające, dodatkowe pompy, itd.).***

Poprawność instalacji:

(*niepotrzebne skreślić)

NOTATKI:

.....

.....

.....

.....

.....

.....

.....

.....

.....

.....

``

.....

.....

.....

.....

.....